Pocket door slide

- Maximum door weight 14kg
- Installs in 3 easy steps
- Vertical or horizontal use

80,000

Glissière de porte coulissante escamotable

- Poids de porte maximum 14kg
- Installation en 3 étapes faciles
- Utilisation verticale ou horizontale

Schiene für einschiebbare Türen

- Maximales Türgewicht 14kg
- In 3 einfachen Schritten eingebaut
- Vertikaler oder horizontaler Einsatz

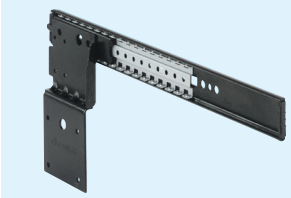

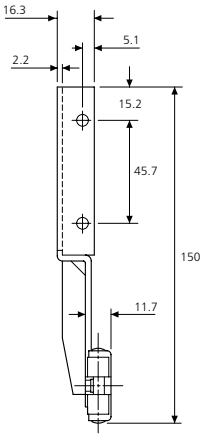

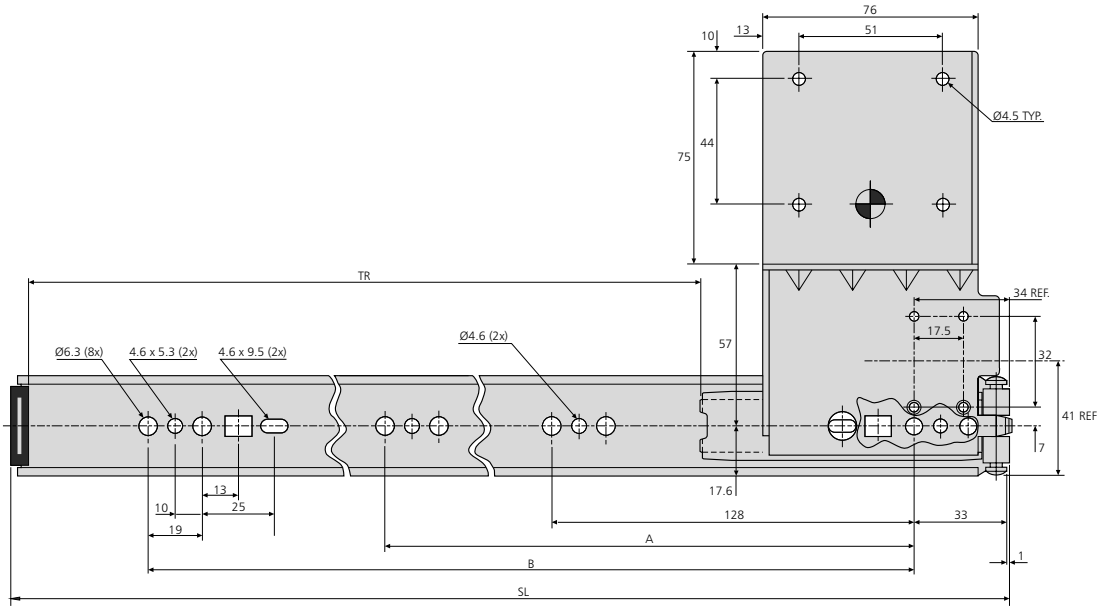

1234	mm				kg
	SL	TR	A	B	W
DB1234-0035-2	354	239	-	224	1.03
DB1234-0040-2	405	289	-	320	1.09
DB1234-0045-2	456	340	-	352	1.15
DB1234-0050-2	506	391	-	416	1.22
DB1234-0055-2	557	442	352	480	1.27
DB1234-0060-2	608	493	352	480	1.35

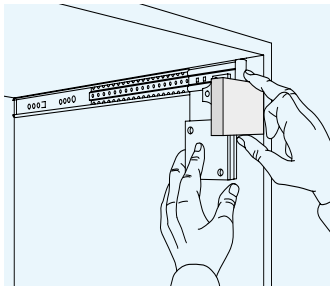

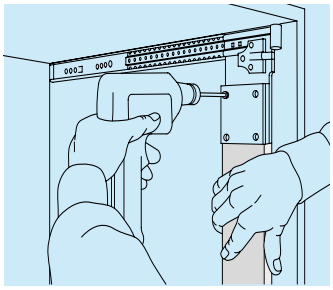

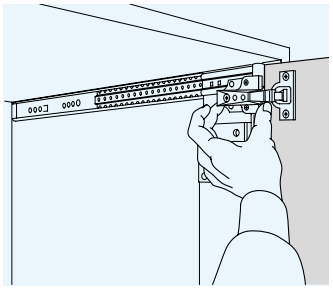

Notes:

- *Doors 1100mm high x 610mm wide (maximum)*
- *Wood thickness should be 16-32mm*
- *Hinges, base plates and follower strip not supplied*
- *Follower strip must be used (not supplied). Oak or hard maple recommended*
- *Refer to hinge table on page 122*
- *Fixing recommendation: 4mm wood screw (supplied)/6mm Euro screw*
- *Please refer to 2D CAD drawings for dimensional tolerances*

Notes:

- *Portes 1100mm haut x 610mm large (maximum)*
- *Épaisseur de bois préconisée: de 16 à 32mm*
- *Charnières, plaques d'appui et tasseaux de liaison non fournis*
- *Il est impératif d'utiliser un tasseau de liaison (non fourni). Chêne ou érable à sucre recommandé*
- *Voir le tableau des charnières page 122*
- *Visserie recommandée: Vis à bois (fournies) 4mm/Eurovis 6mm*
- *Pour les tolérances dimensionnelles, veuillez vous reporter à nos plans 2D*

Hinweise:

- *Türen 1100mm hoch x 610mm breit (max.)*
- *Holzstärke sollte 16mm-32mm sein*
- *Scharniere, Grundplatten und Traverse nicht mitgeliefert*
- *Traverse muss benutzt werden. Eiche oder Buche empfohlen*
- *Vgl. Scharniertabelle auf Seite 122*
- *Empfohlene Befestigung: Holzschraube 4mm (mitgeliefert)/Euro-Schraube 6mm*
- *Bitte beachten Sie die 2D-CAD-Zeichnung wegen Abmessungstoleranzen*

PNEUTROL INTERNATIONAL LIMITED
sales@pneutrol.com

UK OFFICE:
5 CAULSIDE DRIVE, ANTRIM, BT41 2DU, NORTHERN IRELAND
TEL: + 44 (0) 28 9448 1800, www.pneutrol.com/industrialspares

EUROPEAN OFFICE:
UNIT 6, ST ANTHONY'S BUSINESS PARK DUBLIN, D22 VW95, IRELAND,
TEL: +353 (1) 437 3653, www.pneutrol.com/industrialspares

Accuride reserve the right to alter specifications without notice / Accuride se réserve le droit de modifier les spécifications sans préavis / Technische Änderungen vorbehalten